ФД.60К.774.03СБ

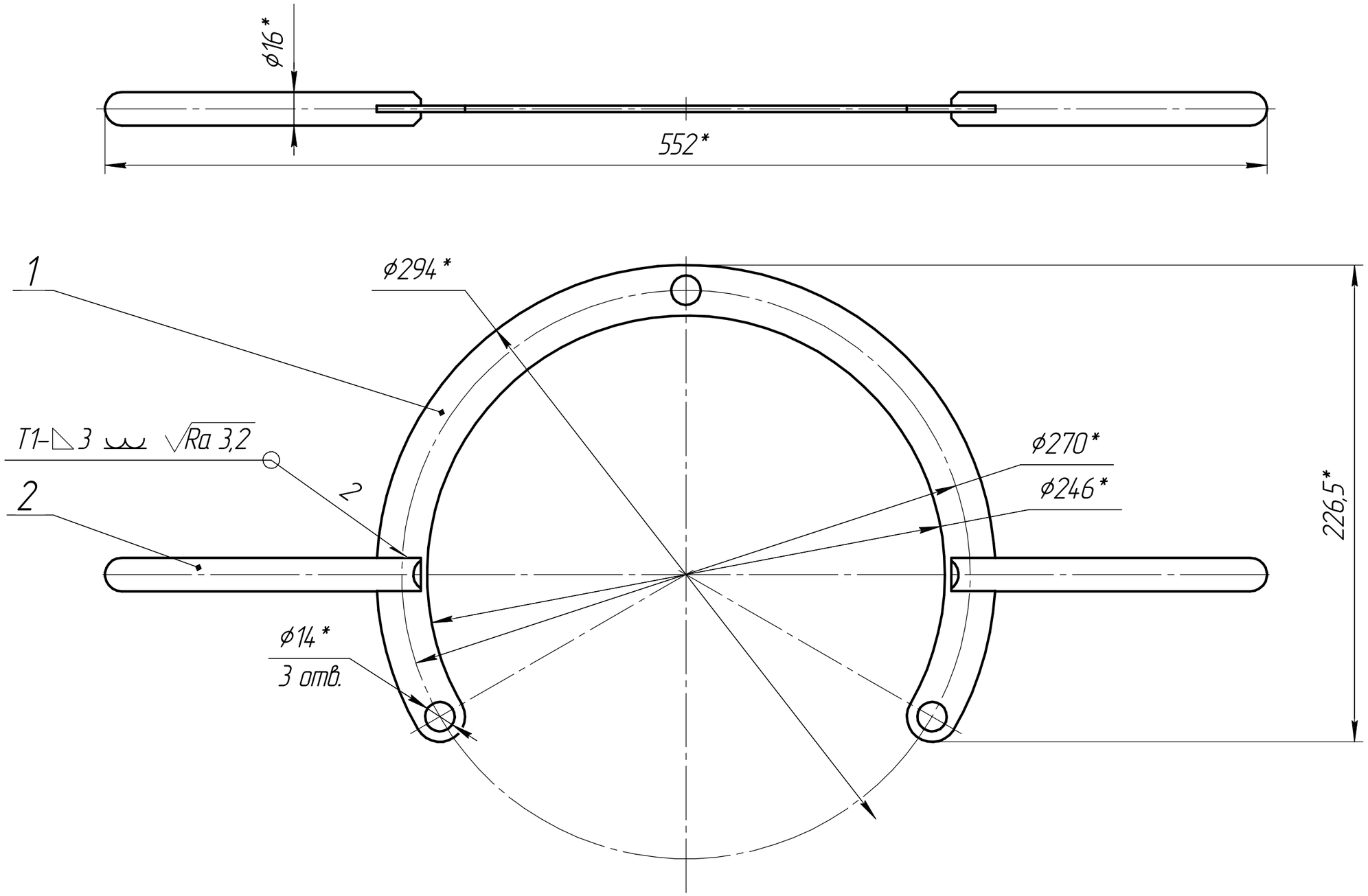

1. * Размеры для справок.
2. Сварка ручная аргонодуговая. Сварные швы по ГОСТ 14771-76.
3. Контроль качества сварных швов производить внешним осмотроми измерениями по ГОСТ 3242-79. Трещины, прожоги, непровары не допускаются.
4. Электрополировать.

Изм.	Лист	№ докум.	Подп.	Дата	ФД.60К.774.03СБ			
Разраб.		Вильдеев А.В.		10.09.2014	Фланец верхний	Лит.	Масса	Масштаб
Пров.		Абросов А.Н.		10.09.2014		И	0,77	1:2
Т.контр.						Лист	Листов 1	
Рук.		Капитонов В.В.		10.09.2014		ФЦЯРБ		
Н.контр.		Саленок В.В.		10.09.2014				
Утв.								

Перв. примен. | Справ. № | Подп. и дата | Инв. № дубл. | Взам. инв. № | Подп. и дата | Инв. № подл.

Копировал | Формат А3